SILO STAR
Ø2325 - 3 pieds

ROUSSEAU
LA RÉFÉRENCE

Silo aliment à cône axial de 6 à 22 m³ en Ø 2325 mm

Densité maxi 0.7

Virole et dôme couleur grège RAL 9002

Cône incolore translucide

79160 FENIOUX - France - **Tél. +33 (0)5 49 75 22 06 - contact@rousseau.fr** - www.rousseau.fr

S.A.S. au capital de 600 000 € - RCS Niort / 1986B00075 - SIRET 337 780 019 00010 - Code APE 2223 Z - N° TVA FR 81 337 780 019

Equipement standard :

- Châssis galvanisé - 3 pieds
- Fixation au sol par chevilles
- Remplissage par vis avec système d'ouverture du couvercle depuis le sol
- Boulonnerie inox
- Ventilation par couvercle surélevé et chapeau de ventilation Ø 140 mm
- Trappe de vidange Ø 320 mm
- Hauteur sous trappe 1000 mm

Options :

- Echelle et crinoline en acier galvanisé
- Remplissage par pneumatique métallique avec raccord Ø100mm
- Décompression PVC Ø140mm jusqu'au sol
- Goulotte d'ensachage Ø160mm ou Ø200mm, avec ou sans collerette
- Boitard polyester BUT horizontal, ou incliné à 30° ou 45°
- Boitard MULTYS Ø320 orientable de 0 à 45°
- Capteur de niveau laser connecté SiloMetric
- Allongement de châssis
- Système d'ouv'sol motorisé par vérin électrique pour ouverture à distance

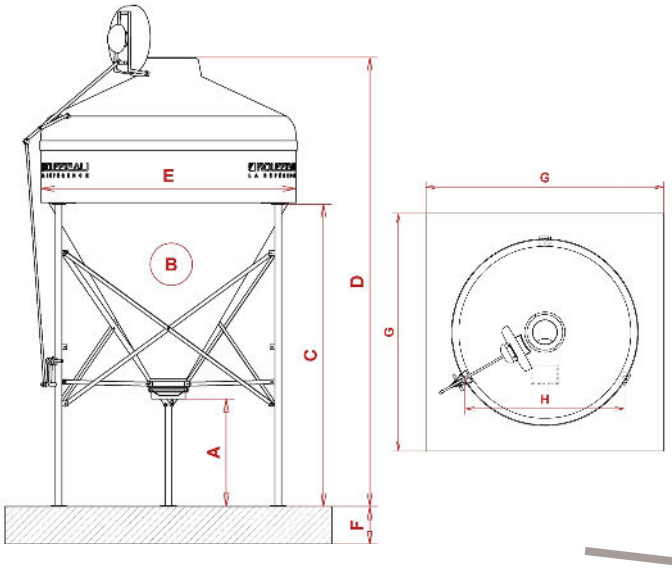

	Caractéristiques du silo	6m³	9m³	12m³	16m³	18m3	20m3	22m3
A	Hauteur sous trappe (mm)	1000	1000	1000	1000	1000	1000	1000
B	Volume du cône (m3)	2,7	2,7	2,7	2,7	2,7	2,7	2,7
C	Hauteur du châssis (mm)	2770	2770	2770	2770	2770	2770	27
D	Hauteur totale (mm)	4100	4800	5500	6450	7150	7650	8100
E	Diamètre de la virole (mm)	2325	2325	2325	2325	2325	2325	2325
	Nombre de pieds	3	3	3	3	3	3	3
	Capacité (t) avec densité 0,65	3,9	5,8	7,8	10,4	11,7	13,0	14,3
	Capacité maxi (t) avec densité 0,7	4,2	6,3	8,4	11,2	12,6	14	15,4

	Caractéristiques de la dalle béton	6m³	9m³	12m³	16m³	18m3	20m3	22m3
F	Epaisseur de la dalle béton (mm)	300 à 400	300 à 400	300 à 400	300 à 400	300 à 400	300 à 400	300 à 400
G	Largeur/longueur de la dalle (mm)	3000	3000	3000	3000	3000	3000	3000
H	Entraxe des pieds (mm)	2014	2014	2014	2014	2014	2014	2014
	Dosage de dalle béton requis (kg/m³)	350	350	350	350	350	350	350